MATECH

Sonicharge 114W

取扱説明書

兼保証書

www.matech-jp.com

このたびは、お買い上げいただき、まことにありがとうございます。

・使用前に必ず本書、および本書の「安全上の注意」（P.3 ～ 5）をよくお読みください。
・本書は保証書を兼ねています。「お買い上げ日・販売店名」などをご記入のうえ、お読みになった後も大切に保管してください。

日本国内専用

日本国外では使用できません。また、保証や修理もできません。
FOR USE IN JAPAN ONLY. WARRANTY VOID IF USED OUTSIDE JAPAN.

もくじ

安全上の注意..... 3
各部の名称と使いかた..... 6
使用例..... 8
使用上の注意..... 10
仕様..... 11
困ったときは..... 12
保証とアフターサービス... 13
製品登録による延長保証... 14
保証書..... 15

安全上の注意

最初に、この「安全上の注意」をよく読んでいただき、正しく使用してください。人への危害や、財産への損害を未然に防止するため、必ず守る必要があることを説明しています。

警告	誤った取り扱いをすると、人が死亡または重傷を負うおそれがある内容を示しています。
注意	誤った取り扱いをすると、人がけがをしたり、物的損害が発生するおそれがある内容を示しています。

記号の意味

	禁止を示す記号です。具体的な禁止内容は、図記号の中や近くに絵や文章で示します。
	必ず行うことを示す記号です。具体的な禁止内容は、図記号の中や近くに絵や文章で示します。

警告

水ぬれ禁止

水まわり、風呂場など湿気のある場所では絶対に使用しない
水につけたり、水をかけたりしない
火災・感電の原因になります。

ぬれ手禁止

ぬれた手で触らない
火災・感電の原因になります。

分解禁止

分解・修理・改造をしない
火災・感電・けがの原因になります。

交流100-240V以外では使わない
火災・感電の原因になります。

端子部に金属類をさしこまない
感電の原因になります。

子供や取り扱いに不慣れな方だけで使わせたり、幼児に触れさせたりしない
感電・けがの原因になります。

異常・故障時には直ちに使用を中止する
・煙が出ている、異臭がする
・内部に水や異物が入った
・落としたり、破損したりした
発煙・火災・感電のおそれがあります。使用を中止し、お買い上げの販売店へお問い合わせください。

電源プラグのほこりは定期的に取る
ほこりがたまると、湿気などで絶縁不良になり、火災・感電の原因になります。

電源プラグはコンセントの奥まで確実に差し込む
ショートによる火災･感電の原因になります。

⚠ 注意

火気や熱器具の近くに放置しない
火災の原因になります。

ぶつけたり、落としたりして強い衝撃を与えない
破損すると、感電・火災の原因になります。

接続ケーブルは確実に差し込む
差し込みが不十分だと、発熱・発火などの原因になります。

各部の名称と使いかた

Quick Charge 3.0（クイックチャージ3.0）ポート ×2
USB Type-Aのポートで、クイックチャージ3.0に対応しています。市販のUSB Type-Aコネクター付きのケーブルで接続して、最大18Wの給電が可能です。

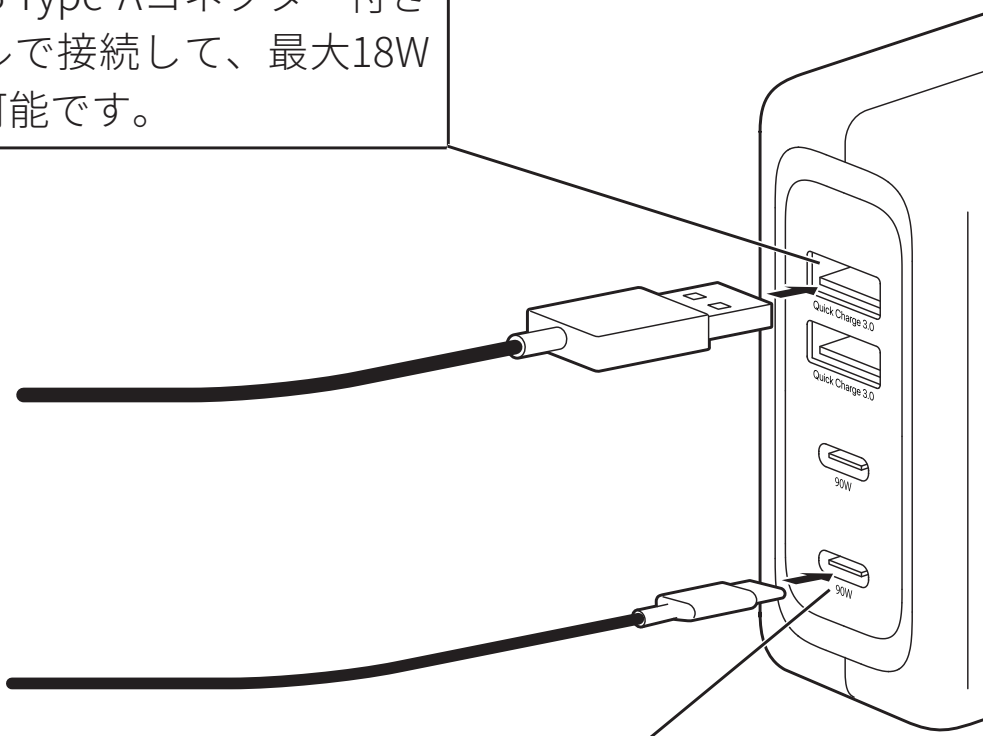

USB Type-Cポート ×2
USB Type-Cのポートです。
USB Type-C↔Type-Cケーブルを使用すると、5V/3A、9V/3A、12V/3A、15V/3A、20V/4.5A（最大90Wまで）の給電が可能です。

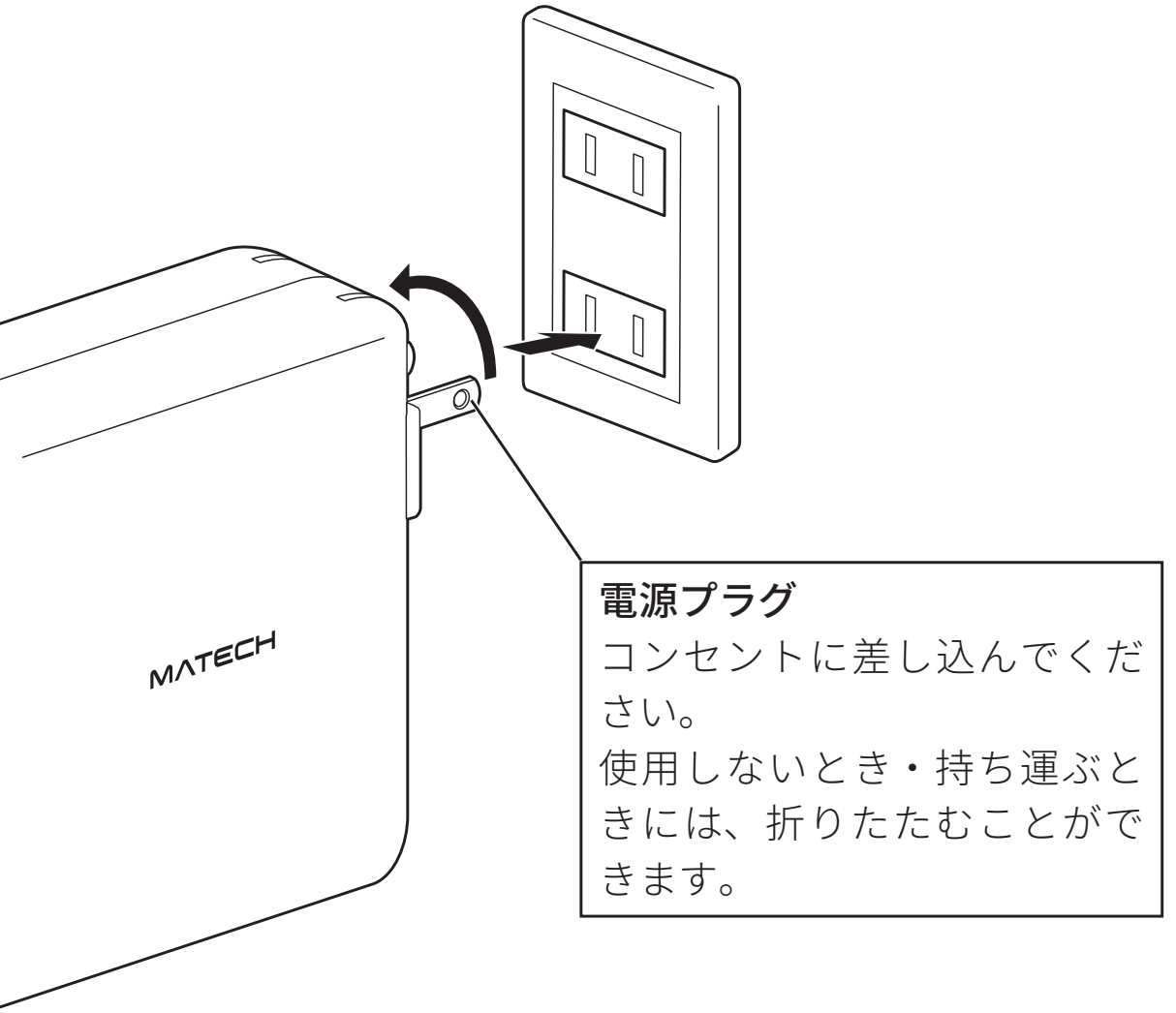

■付属品

USB Type-C↔Type-Cケーブル（2m）

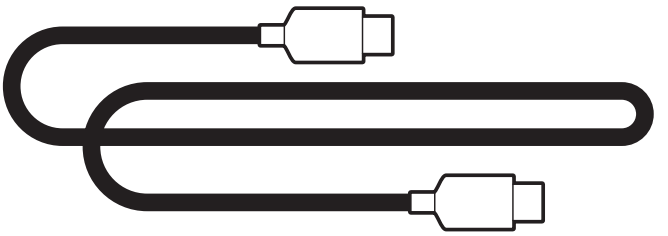

使用例

・合計で最大114Wまでの給電が可能です。

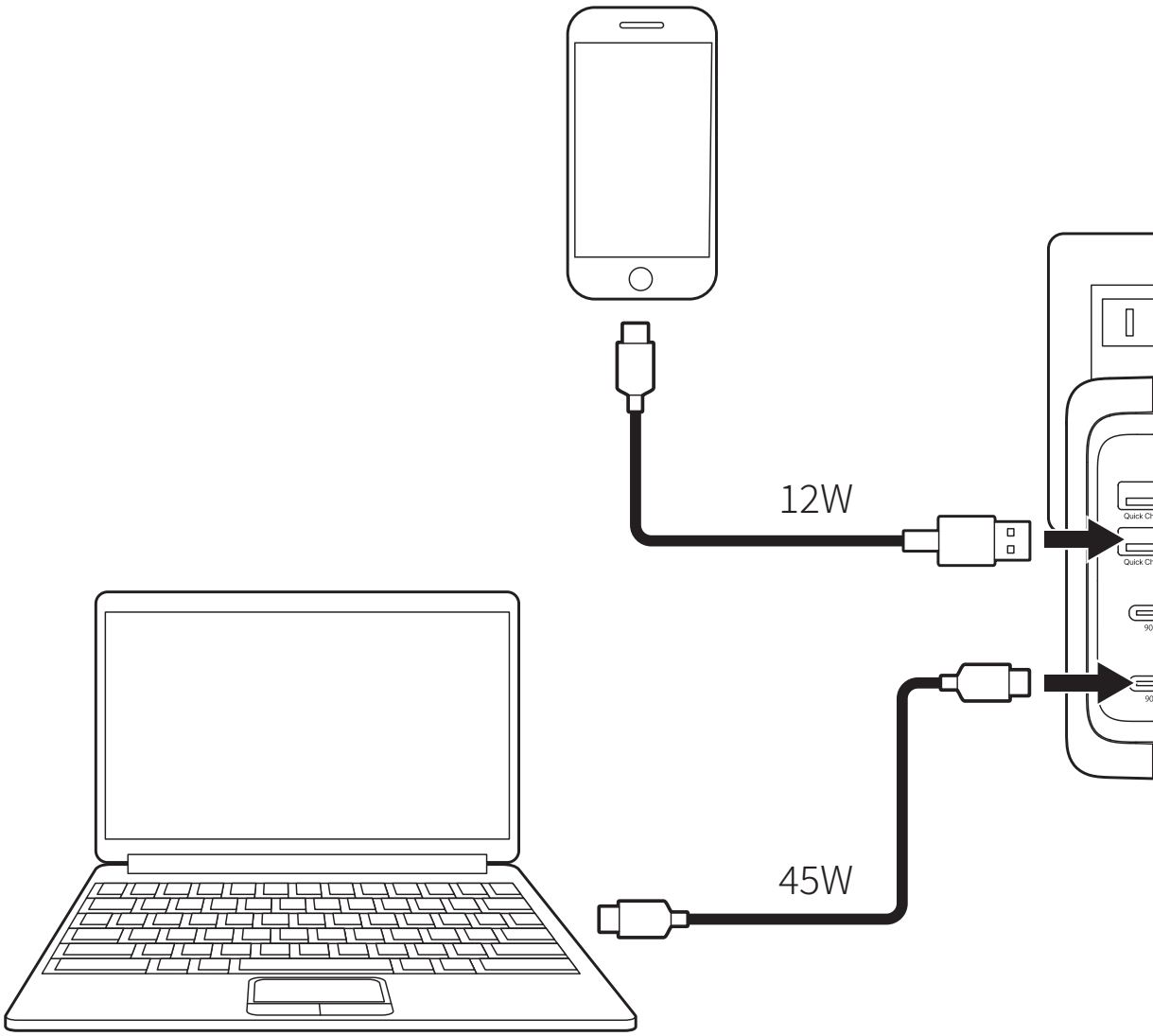

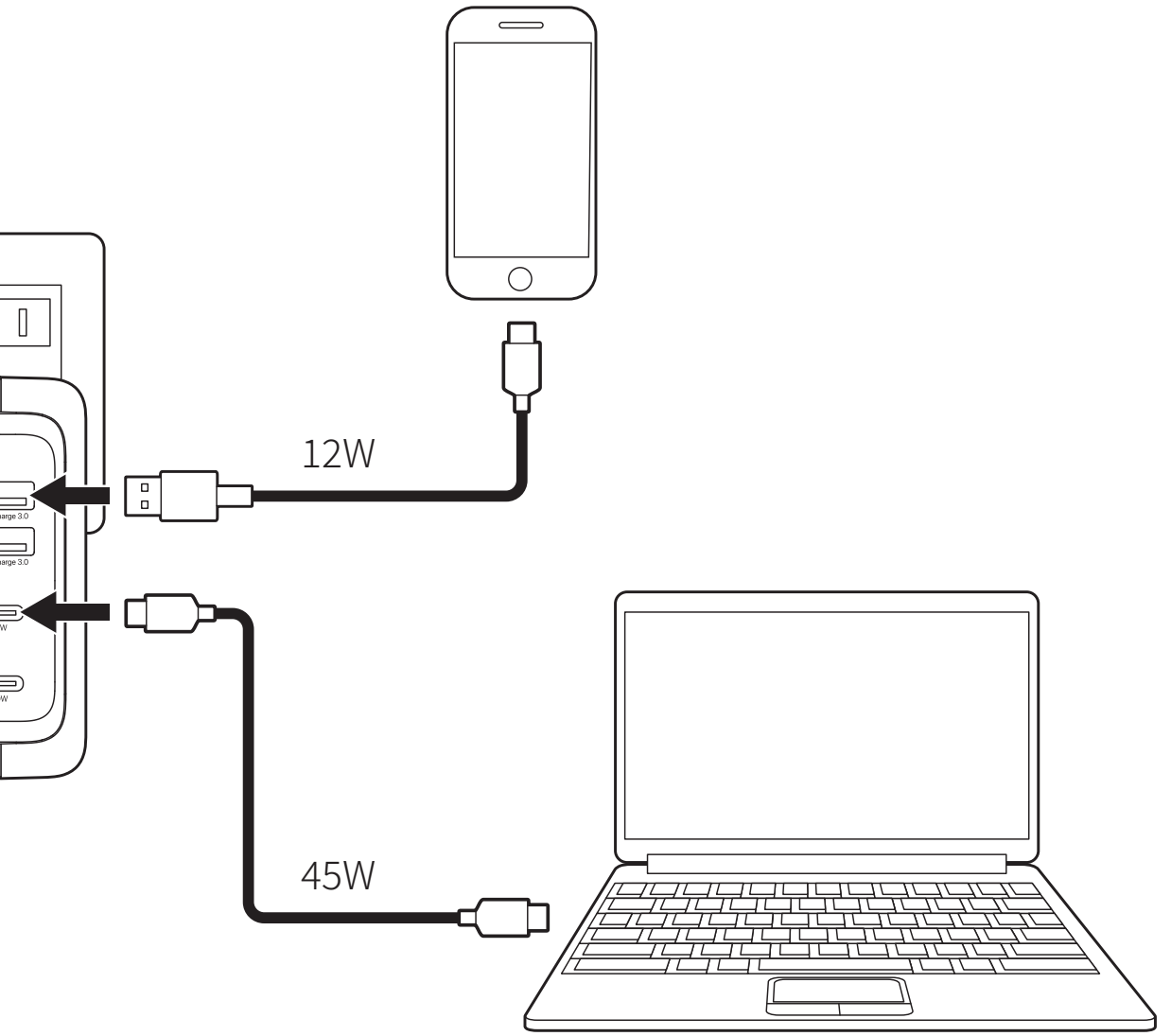

・組み合わせ出力

組み合わせ	出力
Type-A 12W+Type-A 12W	Quick Charge 3.0同時最大出力24W
PD 45W+PD 45W	Type-C同時最大出力90W
PD 90W+12W+12W	最大114W
PD 45W+PD 45W+12W+12W	最大114W

使用上の注意

・使用中は本機が温かくなりますが、故障ではありません。
・接続機器のケーブルを抜き差しするときは、必ずプラグを持ってください。ケーブルを引っ張ると断線の原因になります。
・本機に接続できるのは、USB Type-C端子とUSB Type-A端子のみです。形の違う端子を無理に差し込んだりしないでください。
また、USB Type-A端子は上下があります。逆さまに無理に差し込まないでください。
・本機と接続可能な機器でも、接続機器側の機能や設定によって、充電できない場合があります。
・電子レンジや無線機器の近くでは、誤動作する場合があります。

仕様

製品概要		
製品名		Sonicharge 114W
型番		HPPC001
寸法（プラグ刃を除く）		幅31×高さ72.5×奥行74.5mm
重量		244g
使用環境		0～25°C、20～90% RH
保管環境		−20～25°C、5～95% RH
性能		
定格入力		AC 100-240V、50/60Hz、2.5A（最大）
出力	Type-A （Quick Charge 3.0）	単ポート最大18W
	Type-C PD	5V/3A、9V/3A、12V/3A、15V/3A、 20V/4.5A（単ポート最大90W）
	総最大出力	114W
組み合わせ出力		Type-A 12W+Type-A 12W （Quick Charge 3.0同時最大出力24W）、 PD 45W+PD 45W （Type-C同時最大出力90W）、 PD 90W+12W+12W（最大114W）、 PD 45W+PD 45W+12W+12W（最大114W）

困ったときは

- 給電できない
  → 本機の電源プラグがコンセントに確実に接続されていることを確認してください。
  → 給電用ケーブルのプラグが、本機及び給電される機器のポートに確実に接続されていることを確認してください。
  → 給電される機器が満充電に近くなっている場合、充電の速度が遅くなることがあります。
  → 給電される機器の機能や設定により、速度が遅くなったり、充電ができない場合があります。

- 給電している機器がきちんと動作しない
  → 給電している機器の必要電力が、本機の出力電力を超えていないか確認してください。

保証とアフターサービス

・修理に関するご相談ならびにお取り扱い・お手入れに関するご不明な点は、**カスタマーサポート**（→14ページ）までご連絡ください。

1) 保証書は必ず「購入日」と「注文番号」もしくはレシートなど所定事項の記入および記載内容をご確認ください。
2) 保証期間は、保証書に記載されています。保証書の内容に従って修理いたします。
3) 保証期間経過後の修理についても、カスタマサポートまでご連絡ください。修理によって機能が維持できる場合は、お客様のご要望により有償修理いたします。
4) 本機の補修用性能部品の保有期間は製造打ち切り後5年です。補修用性能部品とは、本機の機能を維持するために必要な部品です。
5) 海外での正常な動作は保証いたしません。また、アフターサービスもいたしません。

製品登録による延長保証

製品登録を行うと、通常保証２年間のところ、３年間まで保証を延長することが可能です。製品箱の裏面に貼付けてありますセキュリティシールのグレーの箇所をコインで優しく削っていただくと､シリアル番号が表示されます。会員登録後の公式ウェブサイトにて、ご注文番号、もしくは店舗名と合わせまして、製品登録に必要なシリアル番号をご入力いただくことで、製品登録ができます。

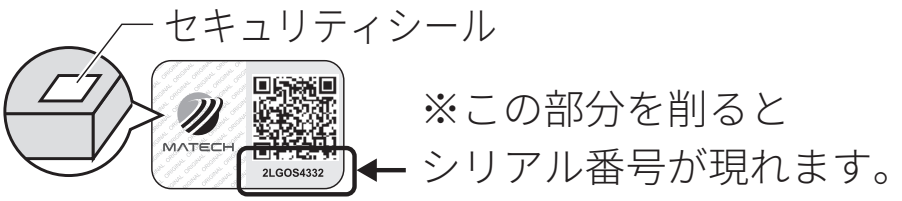

【製品登録ページ】
https://matech-jp.com/serial-touroku/

保証を受けるためのクイックガイド

1 レシートやお買い上げ明細、またはネットショップの注文番号をご用意ください。

2 LINE・公式サイトのカスタマーサポートのいずれかにより、ご連絡をお願いします。
できるだけ詳しい内容を記載いただけると迅速なサポートが行えます。

3 各事象に応じて検査、修理、交換のご案内がございますので担当者の指示に従ってください。

保証書

製品名：　Sonicharge 114W

型番：　HPPC001

保証期間：　2年間

購入日：　年　月　日

販売店：

注文番号：

※ Amazonの場合は、[XXX-XXXXXXX-XXXXXXX] 形式の数字になります。

《レシート貼付位置》

以下の条件にいずれか一つでも当てはまる場合は保証対象外となります。

- レシートやお買い上げ明細の紛失や、注文番号が分からない場合
- 製品保証期間が過ぎている場合
- 製品を分解している場合
- 火災、地震、その他天災地変による故障及び損傷
- 一般家庭以外（たとえば業務用の長時間使用、車両、船舶への搭載）に使用された場合
- 非正規販売店でご購入した製品である場合
- 取扱説明書に明記している適切な保管や使用に従わなかった場合
- お客様の過失により本製品が故障または破損した場合
- 海外でのご使用の場合

MATECH

https://matech-jp.com/